شارژ کنترلر 10,20-Ls EPD آمپر

کد محصول EPD/10A: 270401017
کد محصول EPD/20A: 270401024

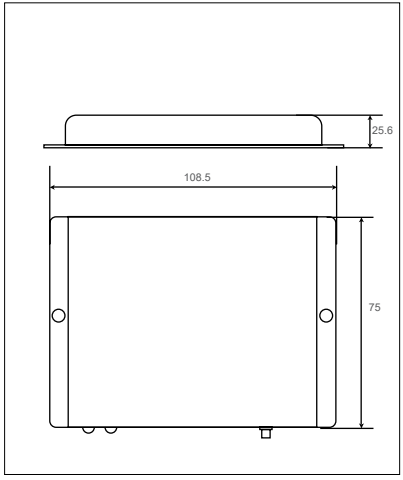

مشخصات الکتریکی		
شاخص	LS1024EPD	LS2024EPD
ولتاژ نامی سیستم	12/24VDC Auto	
نوع باتری	Sealed	
محدوده ولتاژ ورودی باتری(V)	8~32	
جریان شارژ نامی(A)	10	20
جریان دشارژ نامی(A)	10	20
بیشینه ولتاژ مدار باز PV	50V	
ولتاژ Equalization	14.8V(12V),29.6V(24V)	
ولتاژ Boost	14.4V(12V),28.8V(24V)	
ولتاژ Float	13.7V(12V),27.4V(24V)	
اتصال به زمین	ترمینال مشترک مثبت	
مشخصات مکانیکی		
ابعاد(mm)	108.5×75×25.6	
وزن(Kg)	0.41	0.43
مشخصات عمومی		
محدوده دمای عملکرد(°C)	-35~+50	
درجه حفاظت IP	IP67	